品　　名	Turbidity Sensor （浊度传感器）
主要规格	受光部 ： Photo transistors 发光部 ： Infrared Emitting CASE ： AORONG
PCB	PCB 2 Layer/ 镀金 /
CASE	HOUSING (PP) Sub Top/Bottom/Housing Bottom (PA66)
适用机种	洗碗机，洗衣机
Rev	1.1

	部署	立案(开发)	检讨	承认	协议(品质)
制造社	签名				
	日期				
	担当				
	部署	立案(开发)	检讨	承认	协议(品质)
客户	签名				
	日期				
	担当				

1 适用范围

本仕样书适用于洗碗机及洗衣机用的 Turbidity Sensor 的承认

1) 产品名称：“Turbidity Sensor (AR-TS-300B)”.

2) 规格：

Parameter	spec
Ratio Range (NTU)	0 ~ 1000±30
Infrared Emitting Doide (Peak emission wavelenght)	940nm
PhotoTransistor (Peak emission wavelenght)	880nm
Vcc[V]	5
Output Voltage[V]	0 ~ 5
Revers Voltage[V]	5
Operating Temp	-20~+90

3) 一般事项:

- 供应者需变更产品的规格, 结构, 材质, 制造处, 工程, 供应商等情况时必须重新取得承认

4) 外观及结构

- PCB：参照图纸
- LAYER（电路）：2 Layers：PCB LAYOUT
- 结构：参照图纸

5) 其他重要事项:

- LOT No记录到 Case Bottom
- 可变电阻要用点胶（Epoxy）方式固定Epoxy.
- PCB的 铜板上要进行防潮膜（Conformal Coating）处理.

6) THE PRODUCT AREA

-AORONG IN Tianjin

7) Functional Block Diagram

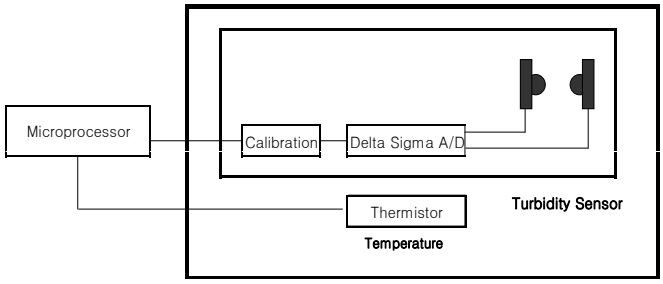

2. Electrical and Turbidity Sensor Characteristic Curve

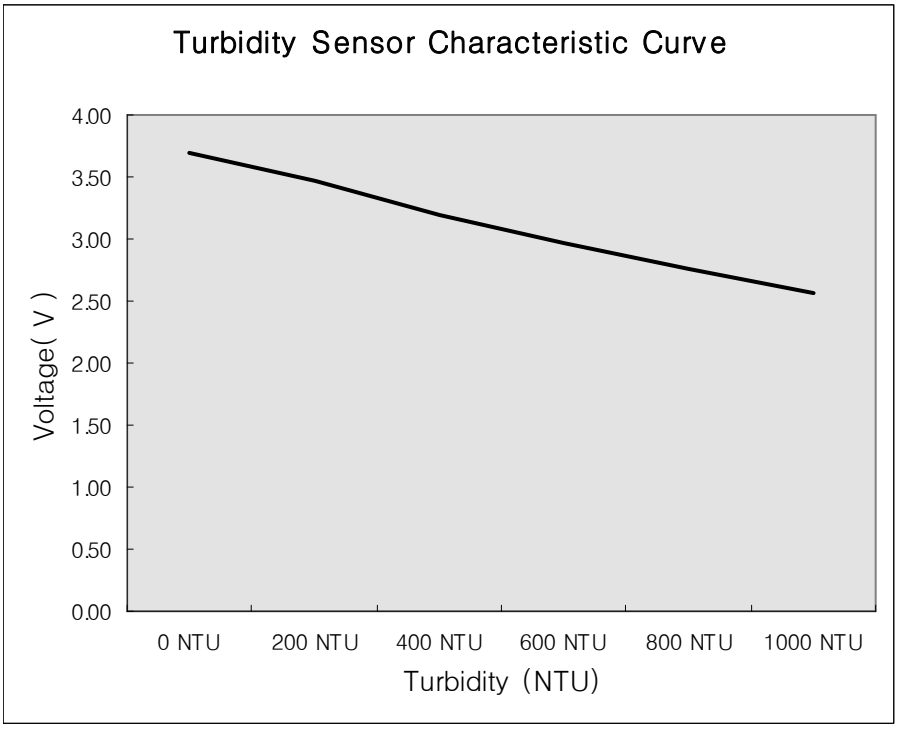

Ta =25℃

Vcc = 5V

(In the Water)

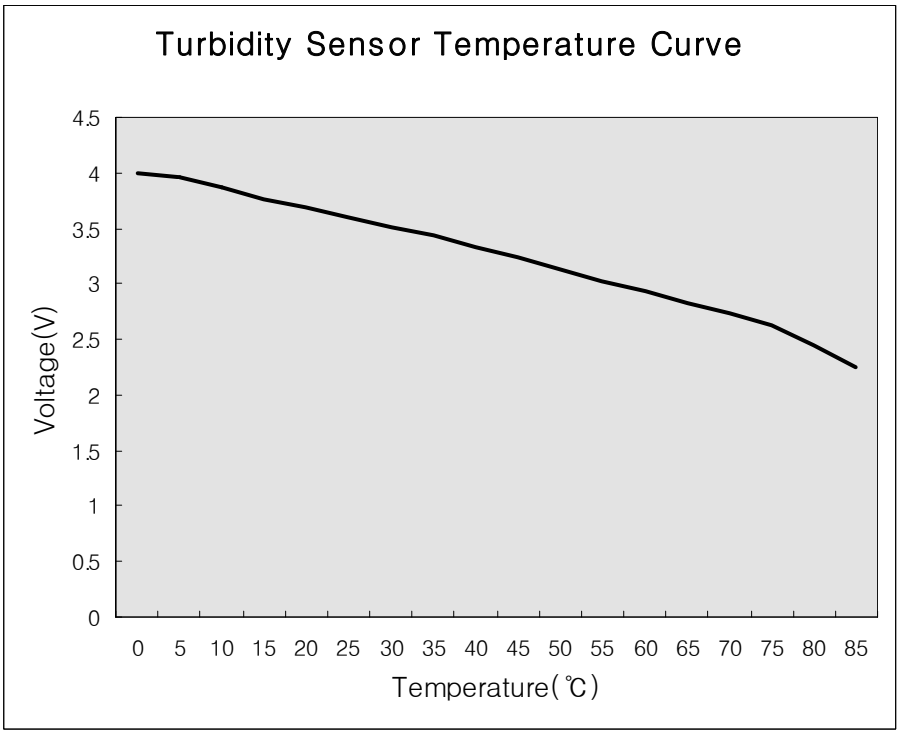

3. Schematic Diagram

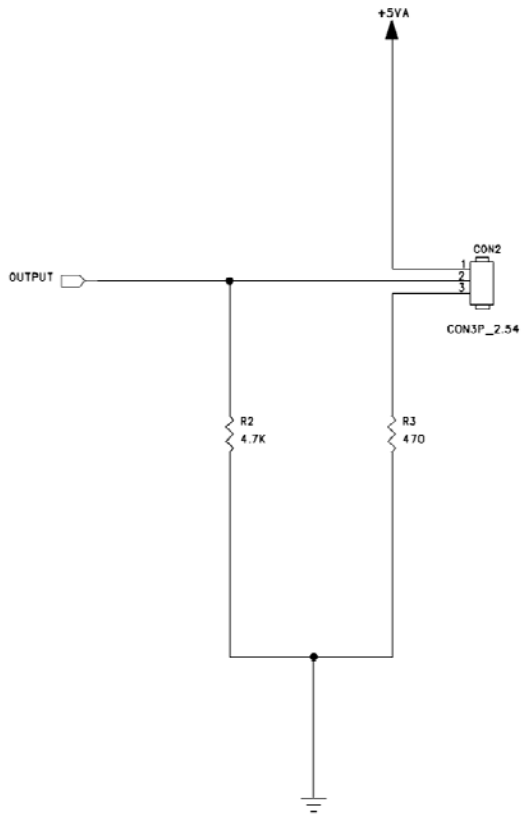

Main Set
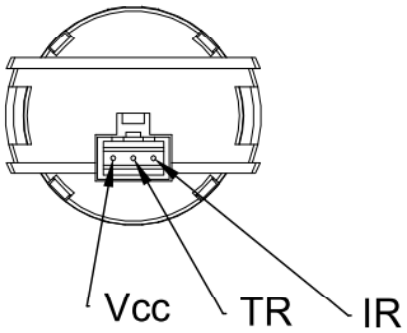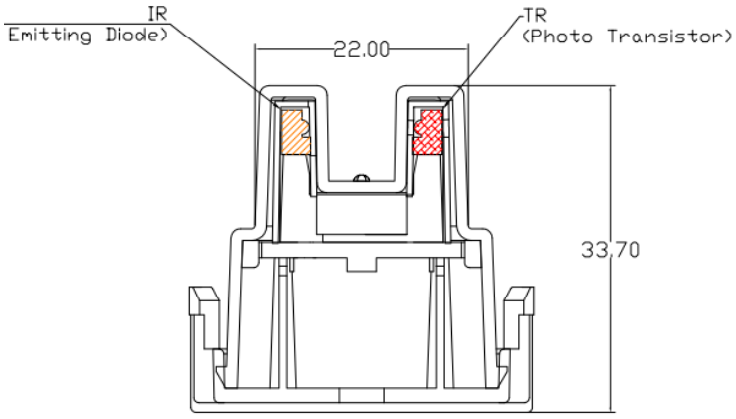
4. Pin Connection